TDM Access

U3440

Кросс-коннект/мультиплексор доступа к каналам E1

Мультиплексор U3440 выполнен в виде жесткой корзины, сделанной из укрепленного алюминия, что дает этому устройству более прочную конструкцию и больший срок службы.

Описание

Мультиплексор U3440 от OlenCom Electronics предоставляет доступ к таким интерфейсам как E1, 10/100baseT роутер, G.703, RS232, V.35, E&M, FXS, FXO, U тип (ISDN), MDSL и G.SHDSL. Эти интерфейсы совместимы с другими продуктами от OlenCom Electronics, среди них U3500 (для U-интерфейса), H3900 (HDSL, G. SHDSL). До 120 тайм-слотов для MDSL, U-интерфейса, RS-232 и V.35 интерфейсов могут быть мультиплексированы в E1 поток используя полную гибкость в назначении местоположения тайм-слотов.

U3440 — это узел полного кросс-коннекта и может использоваться как мини-DACS. Это значит, что один или более WAN портов могут быть использованы для функции Drop&Insert с дробными E1 потоками, которые могут быть мультиплексированы в полный поток E1.

Функция резервирования возможна при использовании сдвоенного CPU контроллера, а также для источника электропитания, что является отличным дополнением при использовании в приложениях критичных к потере трафика. И хотя корзина не содержит и не нуждается в охлаждении, возможно использование полки вентиляторов.

U3440 поддерживает локальное управление и диагностику, через 2-х строчный, 40 символьный LCD дисплей и клавиатуру на передней панели или используя VT-100 терминал через консольный порт. U3420 также поддерживает Ethernet, SLIP, Telnet и SNMP для удаленного управления и диагностики. Есть опциональный in-band канал управления с графическим интерфейсом (GUI). Также имеются светодиодные индикаторы состояний для каждого типа встраиваемых карт.

Конфигурация

- Поддержка DACS (цифровой кросс-коннект) с возможностью полного кросс-коннекта
- Поддержка полного DSO кросс-коннекта, ограничение шины до 128 Mbps
- Стандартный или двойной (резервирование 1+1) CPU контроллер
- Поддержка защиты линии на 4E1 платах и 1E1 полуслотовых платах
- До 64E1 WAN портов, или 4E1 ATM Frame Relay
- Стандартный — 48V DC или двойной — 48V DC блок питания с разделением нагрузки
- 12 слотов для интерфейсных плат
- Отдельные 4 слота для плат, занимающих полуплато-место

  Плата E1

  Плата E1 ATM/Frame Relay

Плата для 10/100baseT роутера

Плата интерфейсов G.703 64 Кбит/с

Оптическая плата 4E1

- Интерфейсные платы, занимающие одно плато-место:

  10-портовая плата U-интерфейса

  6-портовая плата U-интерфейса

  3-портовая MDSL плата без возможности удаленного электропитания

  4-портовая G. SHDSL плата

  8-портовая плата 2/4 проводного E&M-интерфейса

  12-портовая плата FXS-интерфейса

  12-портовая плата FXO-интерфейса

  12-портовая плата Magneto

  8-портовая плата сухих контактов

- Интерфейсные платы, занимающие два плато-места:

  2 и 4-портовые платы G.SHDSL с возможностью удаленного электропитания

  5-портовая плата интерфейса RS232 с X.50

  3-портовая MDSL плата с возможностью удаленного электропитания

  6-портовые платы с интерфейсами V.35, X.21, V.36, EIA530

  24-портовые платы FXS и FXO

- Поддержка управления по Telnet, SLIP, SNMP, и Inband
- Craft интерфейсный порт для подключения к внешнему LCD дисплею
- Совместимость с графической сетевой системой управления (GUI)

Технические спецификации

2M MDSL линейный интерфейс	**Сигнализация**
8M MDSL линейный интерфейс	**Alarm Relay (Выносные алармы)**
U-интерфейс	**Передняя панель**
G.shdsl линейный интерфейс	Светодиодные индикаторы LEDs: По одному на U/MDSL/V.35-интерфейсы, AGO, Электропитание, SYNC/TEST, LOF, BPV, RAI/AIS
DTE интерфейс (X.21)	
DTE интерфейс (V.35/ V.36)	**Физические и электрические параметры**
DTE интерфейс (RS232-X.50 mux.)	Габариты (ШхВхГ): 435x225.5x220 мм, вставляемый в корзину 5U Электропитание: Одинарный/двойной -48V DC блок питания, энергопотребление максимум 100 Ватт Температура: 0°C — 50°C Влажность: 0 — 95% (без конденсации) **Монтаж:** настольное исполнение (возможность каскадирования), монтаж в 19«/23» стойку Блоки питания: (только для MDSL плат) питание линии возможно только с DC питанием Ограничение тока: (только для MDSL плат) 60 мА постоянного тока, выбор предела напряжение до 190 В
Сетевой линейный интерфейс 1E1 и 4E1	
Плата сухих контактов	
Интерфейс роутера	
Сонаправленный интерфейс	
Сетевой линейный интерфейс ATM Frame Relay	
Голосовая плата E&M	
Сигнальные биты E&M	

TDM Access

Голосовая плата (12 FXS. 12 FXO) **Голосовая плата Magneto телефонных аппаратов с индукторным вызовом** **Внутриканальный контроль (Supervisor)** **Мониторинг** **Диагностичесие тесты: Loopback, Тестовые последовательности**	Блок питания: (только для MDSL плат) 20 мА постоянного тока **Синхронизация:** Внутренняя, E1 канал, внешняя. **Системные параметры конфигурации:** Активная конфигурация, конфигурация хранимая в памяти и исходная конфигурация (хранимая в энергонезависимой памяти)

Аппликация

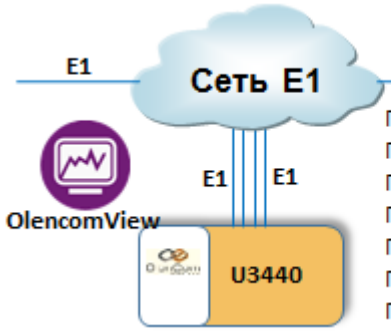

Плата E1
Плата E1 ATM/Frame Relay
Плата 10/100 Base-T роутер
Плата оптический E1
Плата G703 со скоростью 64Kbps
Плата 10 портов U-интерфейса
Плата4 порта GSHDSL
Плата 4 порта E1
Плата 8 портов E&M
Плата 8 портов сухих контактов
Плата 12 портов FXS
Плата 12 портов FXO
Плата 12 портов Magneto
Плата 6 портов V.35
Плата 5 портов RS-232 с X.50
Плата TDMoIP 4 порта FE/GE

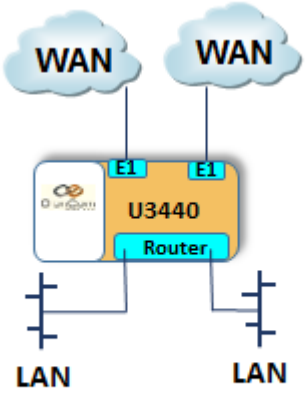

Аппликация «Роутер»

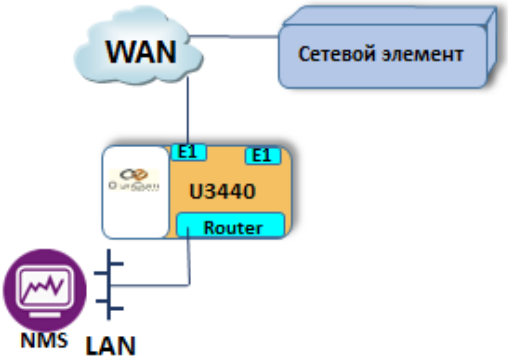

Аппликация управления Сетевыми элементами

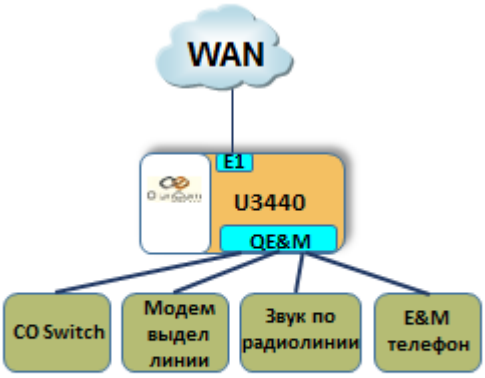

Аппликация E&M

TDM Access

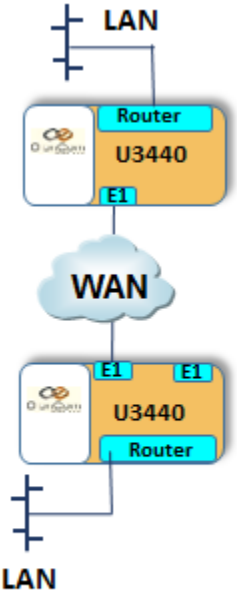

Аппликация LAN Bridge

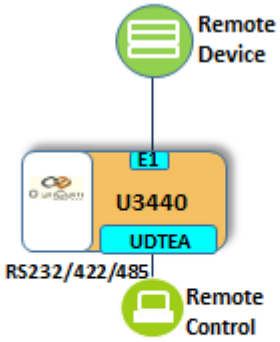

Аппликация управления Удаленным устройством

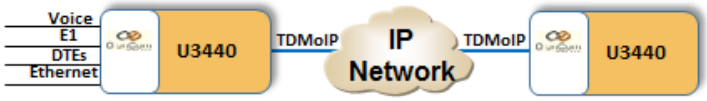

Аппликация «точка-точка» TDMoIP

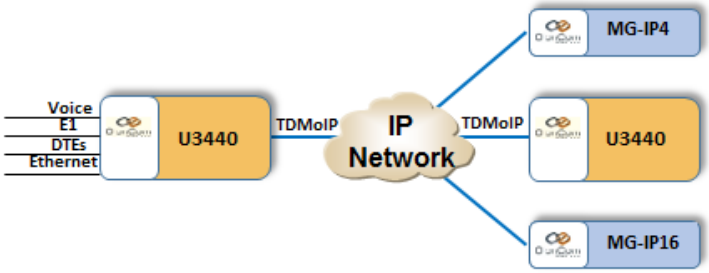

Аппликация «точка-многоточка» TDMoIP

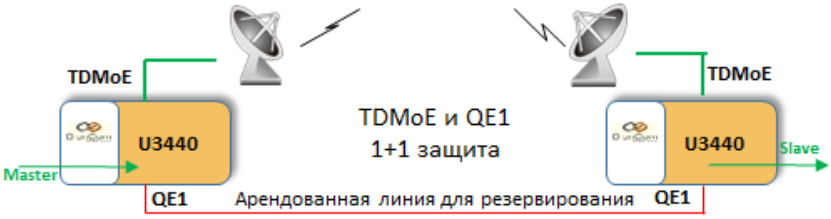

Защита Ethernet и QE1 TDMoIP